出品番号	車名	初度登録	型式・車体番号	架装形状	オークション価格
R0073	ダイハツ	R 01.05	EBD － S500P-0098201	冷蔵冷凍車	

前登録ナンバ	車検有効期限		走行距離		積載量	荷台寸法(mm)			出品会社(県)
レンタカー	R7.07.05	切れ	43,770 km		350 kg	L 1,735	W 1,245	H (門) 1,055	
		抹消	タコ年月	一体 別体					

エンジン状態	(A) B C	AC	(良) 不良 無	ブレーキ	VO	馬力	53 ps	AT	速	2 ペダル

ミッション・デフ(異音、油漏)		キャブ廻り	リサイクル料 5,870 円
フレーム関係(錆、車体番号等)		ベット 有 (無)	ヘッドランプ HID ハロゲン
上物メーカー名年式,型式及状態等		汚れ (小) 中 多	補ブレーキ 段
ボデー東光冷熱エンジニアリング TR8008-523 床すのこ		シート破 有 (無)	特記、重点確認、他
冷凍機東光冷熱エンジニアリング -20℃設定		ETC (有) 無	
		ラジオ 良 (不良)	
		バックモニタ 有 (無)	
		カラー 白黒	
		電格ミラ 有 (無)	

Fガラス		
要交換	(良好)	飛石有
記録簿	(有)	無
取説	(有)	無
メンテノート	(有)	無
PMマフラ	有	無
証明書	有	無
燃料タンク		

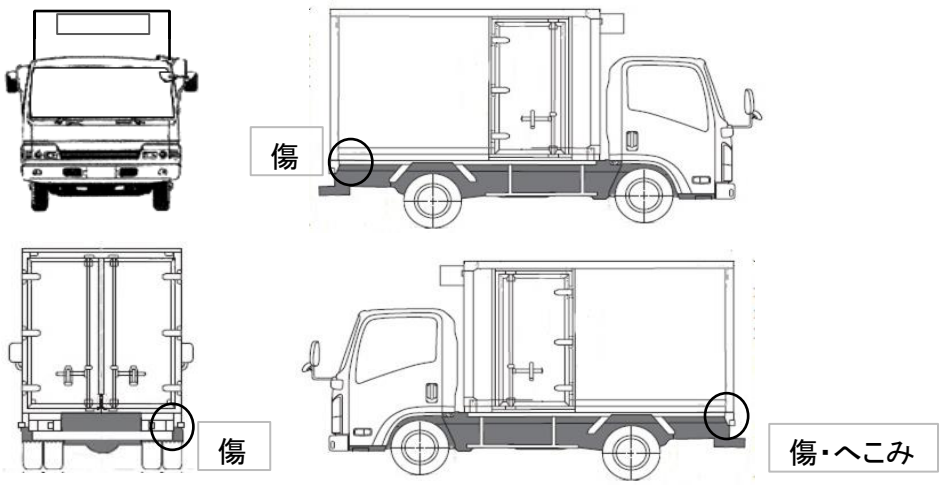

タイヤ0～10、欠、で記載

F サイズ	145R12/6PRLT	
R サイズ	145R12/6PRLT	
タイヤパタン		スペア ○

通称車名	冷蔵冷凍車	積載クラス	2-3t 4t 増トン 10t 10t超	駆動方式	FR	ターボ有無	有 ・ (無)
キャブ幅	(標準) ・ ワイド	キャブ形状	・フル ・ (ショート) ・ハイルーフ	サスペンション	・リーフ ・エアサス(リヤ 総輪)	車両クラス	(小型)・中型・増トン・大型
エアサスシート	有 ・ (無)	エアコン	(有) ・ 無	パワステ	(有) ・ 無	PW	(有) ・ 無