出品番号	車名	初度登録	型式・車体番号	架装形状	オークション価格
R3887	日野	R 6.07	2KG - XZU605M-0045716	冷蔵冷凍車	

前登録ナンバ	車検有効期限		走行距離			積載量	荷台寸法(mm)			出品会社(宮城 県)
	R8.07.11	切れ	14,811 km			2,000 kg	内長(L) 3,000	内幅(W) 1,650	内高(H)(門) 1,760	㈱太陽自動車工業所
		抹消	タコグラフ	有	一体 別体					リサイクル料 ¥8,820 円

エンジン状態	A	B	C		エアコン	良	不良	無	ブレーキ	AO	VC	馬力 150 PS	シフト	M/T	6	速	AT	2ペダル	3ペダル	
トランスミッション	A	B	C	異音	有	無	油漏れ、にじみ	無	デフキャリア(油漏れ、にじみ 有	無		キャブ廻り				内装廻り汚れ		少	中	多
シャーシフレーム廻り	A	B	C	錆	多	中	少	無	車体番号	確認可	不鮮明 職権打刻	ベット	有	無		ヘッドランプ	HID	ハロゲン		
【上物・メーカー・仕様等】												シート破	有	無		鍵本数	本	スペア	有	無
ボデー:トプレック製 F248027 サイドスライド扉 床ステンフラット ラッシング1段												ETC	付	無		特記、重点確認、他				
冷凍機:トプレック製 XV22LOC-P −30℃設定												1.0	2.0							
												ラジオ CD	有	無						
												バックアイカメラ	有	無						
													カラー	白黒						
												電格ミラー	有	無						

Fガラス		
要交換	良好	飛石有
記録簿	有	無
取説	有	無
メンテノート	有	無
PMマフラ	有	無
証明書	有	無
燃料タンク		
80L		

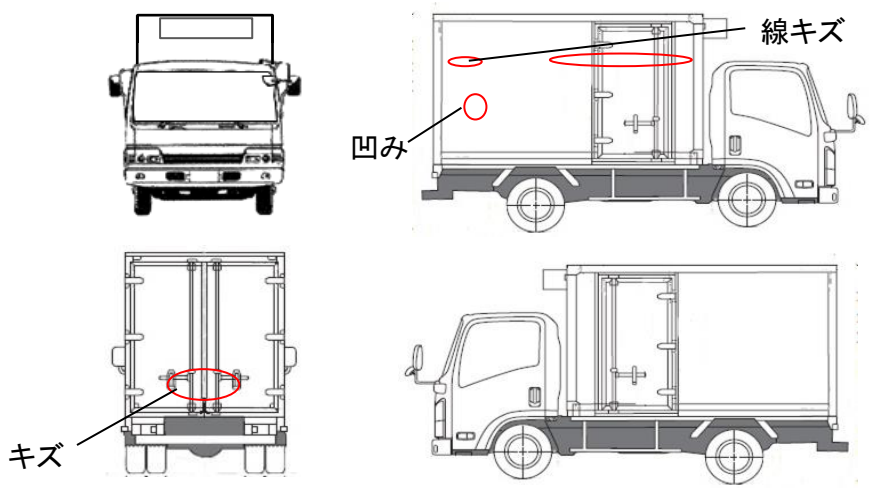

タイヤ0〜10、欠、で記

フロントサイズ	195/75R15 109/107L
リヤサイズ	195/75R15 109/107L
スタッドレス	ミックス 縦溝
スペアタイヤ	付 無し

通称車名	デュトロ	積載クラス	2-3t 4t 増トン 10t 10t超	駆動方式	4×2	ターボ有無	有・無
キャブ幅	標準 ワイド	キャブ形状	・フル ショート ・ハイルーフ	サスペンション	・リーフ ・エアサス(リヤ 総輪)	車両クラス	小型・中型・増トン・大型
エアサスシート	有・無	エアコン	有・無	パワステ	有・無	PW	有・無