出品番号	車名	初度登録	型式・車体番号	架装形状	オークション価格
02520	日野	R 3.09	2KG - GD2ABG-102520	冷凍ウイングP/G	

前登録ナンバ	車検有効期限	走行距離	積載量	荷台寸法(mm)			出品会社(宮城 県)
	切れ	70,040 km	3,850 kg	内長(L) 6,180	内幅(W) 2,390	内高(H) 2,360	㈱太陽自動車工業所
	抹消	タコグラフ 有 一体 別体					リサイクル料 ¥10,900 円

エンジン状態	A B C		エアコン	良 不良 無	ブレーキ	AO VC	馬力 240 PS	シフト	M/T 6	速	AT	2ペダル	3ペダル					
トランスミッション	A B C	異音	有 無	油漏れ、にじみ 無	デフキャリア(油漏れ、にじみ 有 無			キャブ廻り		内装廻り汚れ		少 中 多						
シャーシフレーム廻り	A B C	錆	多 中	少 無	車体番号	確認可 不鮮明 職権打刻		ベット	有 無	ヘッドランプ	HID	ハロゲン						
【上物・メーカー・仕様等】								シート破	有 無	鍵本数	3 本	スペア 有 無						
ボデー:日本トレクス製 21W-04271 床ステンフラット ラッシング2段 庫内灯3ケ								ETC	付 無	特記、重点確認、他								
冷凍機:トプレック製 XV42HOC-U 中温 −5℃設定								1.0	2.0									
ゲート:極東開発製 CG1002K 格納式								ラジオ CD	有 無									
								バックアイカメラ	有 無									
									カラー 白黒									
								電格ミラー	有 無									

Fガラス		
要交換	良好	飛石有
欠け傷数ヶ所		
記録簿	有	無

取説	有	無
メンテノート	有	無
PMマフラ	有	無
証明書	有	無

燃料タンク

200ℓ

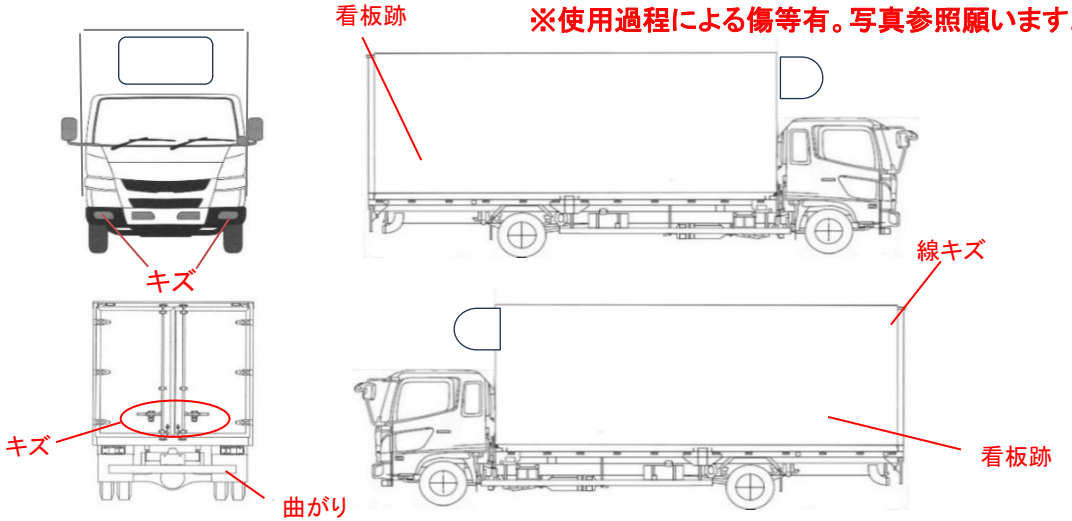

タイヤ0〜10、欠、で記

	2	2	
2	2	2	2

フロントサイズ	245/80R17.5 133/131J
リヤサイズ	245/80R17.5 133/131J
スタッドレス	ミックス 縦溝
スペアタイヤ	付 無し

通称車名	レンジャー	積載クラス	2-3t 4t (増トン) 10t 10t超	駆動方式	4×2	ターボ有無	(有) ・ 無
キャブ幅	標準 ・(ワイド)	キャブ形状	(・フル) ・ ショート ・ハイルーフ	サスペンション	・リーフ ・エアサス((リヤ) 総輪)	車両クラス	小型・中型 (増トン)・大型
エアサスシート	(有) ・ 無	エアコン	(有) ・ 無	パワステ	(有) ・ 無	PW	(有) ・ 無