出品番号	車名	初度登録	型式・車体番号	架装形状	オークション価格
V8216	いすゞ	R 1.10	2RG - NPR88AN-7000445	バンP/G	

前登録ナンバ	車検有効期限		走行距離		積載量	荷台寸法(mm)			出品会社(宮城 県)
	R9.02.17	切れ	136,073 km		2,000 kg	内長(L) 4,480	内幅(W) 2,280	内高(H) 門2090 2160	㈱太陽自動車工業所
		抹消	タコグラフ 無	一体 別体					リサイクル料 ¥10,440 円

エンジン状態	A B C		エアコン	良 不良 無	ブレーキ	AO VC	馬力 150 PS	シフト	M/T 6	速	AT	2ペダル	3ペダル					
トランスミッション	A B C	異音	有 無	油漏れ、にじみ 無	デフキャリア(油漏れ、にじみ 有 無			キャブ廻り		内装廻り汚れ	少 中 多							
シャーシフレーム廻り	A B C	錆	多 中 少 無		車体番号	確認可 不鮮明 職権打刻		ベット	有 無	ヘッドランプ	HID ハロゲン							

【上物・メーカー・仕様等】

ボデー:日本フルハーフ PLKT3DP410 床アピトン 左サイドスライド扉

ゲート:極東開発製 CG1001G 格納式

シート破	有 無	鍵本数	3 本 スペア 有 無
ETC	付 無	特記、重点確認、他	
1.0	2.0	ナビ付	
ラジオ CD	有 無	90℃ストッパー	
バックアイカメラ	有 無	渡り板	
	カラー 白黒		
電格ミラー	有 無		

Fガラス		
要交換	良好	飛石有

記録簿	有	無

取説	有	無
メンテノート	有	無
PMマフラ	有	無
証明書	有	無

燃料タンク

100L

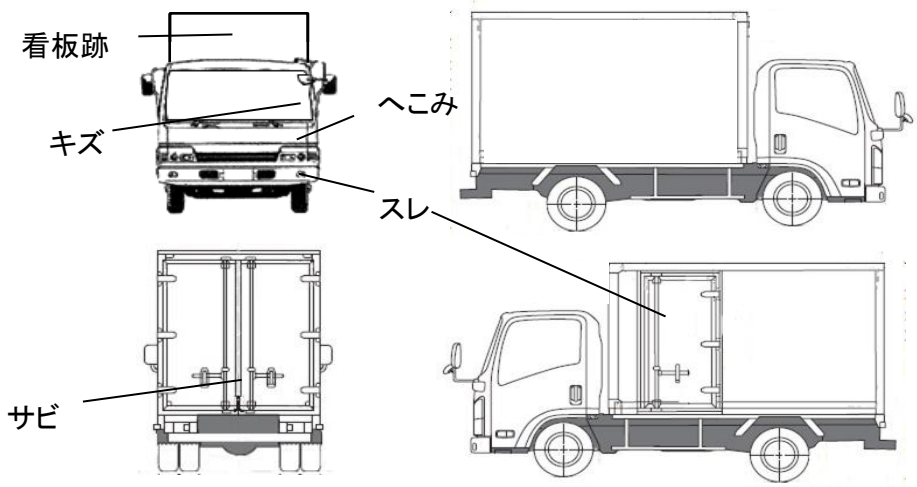

※外装、庫内の状態に関して、写真参照願います。

タイヤ0～10、欠、で記

	2	2	
2	2	2	2

フロントサイズ	225/70R16
リヤサイズ	225/70R16

スタッドレス	ミックス	縦溝
スペアタイヤ	付	無し

通称車名	エルフ	積載クラス	(2-3t) 4t 増トン 10t 10t超	駆動方式	4×2	ターボ有無	(有)・ 無
キャブ幅	標準 ・(ワイド)	キャブ形状	・フル ・ ショート (ハイルーフ)	サスペンション	(・リーフ) ・エアサス(リヤ 総輪)	車両クラス	(小型)・中型・増トン・大型
エアサスシート	有 (・無)	エアコン	(有)・ 無	パワステ	(有)・ 無	PW	(有)・ 無