出品番号	車名	初度登録	型式・車体番号	架装形状	オークション価格
12301	日野	R 2/5	2KG － XZU675M-0012301	冷蔵冷凍車	

前登録ナンバ	車検有効期限	走行距離	積載量	荷台寸法(mm) 内長(L)	内幅(W)	内高(H)	出品会社(宮城 県)
	切れ / 抹消	82,796 km / タコグラフ 無 一体 別体	2,000 kg	3,000	1,620	1,800	(株)太陽自動車工業所
							リサイクル料 ¥8,820 円

エンジン状態	A B C	エアコン	良 不良 無	ブレーキ	AO VC	馬力 150 PS	シフト	M/T 5	速	AT 2ペダル 3ペダル								
トランスミッション	A B C	異音	有 無	油漏れ、にじみ 無	デフキャリア(油漏れ、にじみ 有 無	キャブ廻り			内装廻り汚れ 少 中 多									
シャーシフレーム廻り	A B C	錆	多 中 少 無	車体番号	確認可 不鮮明 職権打刻	ベット	有 無	ヘッドランプ HID ハロゲン										
【上物・メーカー・仕様等】						シート破	有 無	鍵本数 3 本 スペア 有 無										
ボデー:トプレック製 F203514 床アルミ縞板 左サイドスライド扉						ETC	付 無	特記、重点確認、他										
保冷カーテン ラッシング2段						1.0	2.0	4WD										
冷凍機:トプレック製 MJ22LSC-Q 低温－30℃設定 スタンバイ付						ラジオ CD	有 無	ドラレコ付										
						バックアイカメラ	有 無	ナビ付										
※外装、庫内の状態に関して、写真参照願います。							カラー 白黒											
						電格ミラー	有 無											

Fガラス		
要交換	良好	飛石有
記録簿	有	無
取説	有	無
メンテノート	有	無
PMマフラ	有	無
証明書	有	無
燃料タンク		
80L		

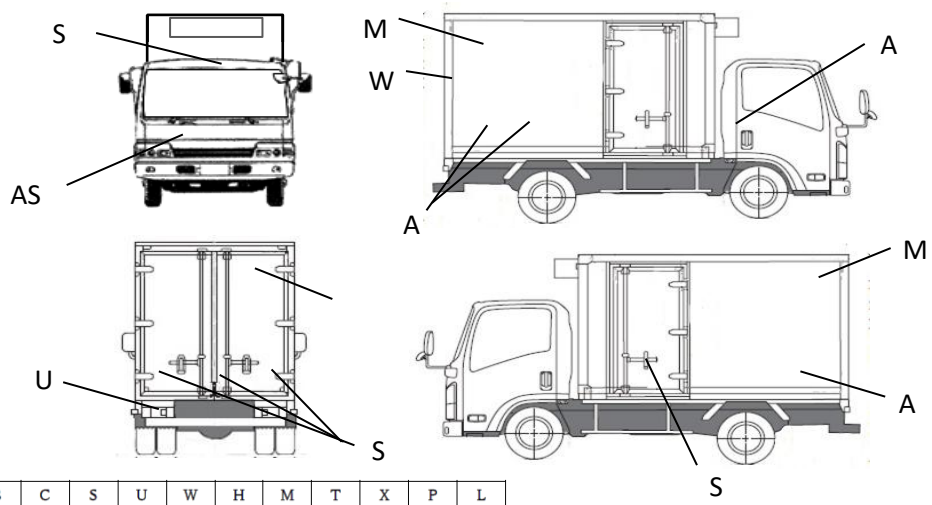

記号	A	B	C	S	U	W	H	M	T	X	P	L
意味	傷	曲	腐	錆	凹	波	穴	跡	割	換	塗	文

タイヤ0～10、欠、で記

	3	3	
3	3	3	3

フロントサイズ	205/70R16 111/109N
リヤサイズ	205/70R16 111/109N
スタッドレス	ミックス 縦溝
スペアタイヤ	付 無し

通称車名	デュトロ	積載クラス	(2-3t) 4t 増トン 10t 10t超	駆動方式	4×4	ターボ有無	(有)・ 無
キャブ幅	(標準)・ ワイド	キャブ形状	・フル ・(ショート) ・ハイルーフ	サスペンション	(・リーフ) ・エアサス(リヤ 総輪)	車両クラス	(小型)・中型・増トン・大型
エアサスシート	有 (・無)	エアコン	(有)・ 無	パワステ	(有)・ 無	PW	(有)・ 無