出品番号	車名	初度登録	型式・車体番号	架装形状	オークション価格
06439	いすゞ	R 3.03	2RG - NMR88N-7006439	冷蔵冷凍車	

前登録ナンバ	車検有効期限	走行距離	積載量	荷台寸法(mm)			出品会社(宮城 県)
	切れ	127,440 km	2,000 kg	内長(L) 3,530	内幅(W) 1,735	内高(H) 1,780	㈱太陽自動車工業所
	抹消	タコグラフ 無 一体 別体					リサイクル料 ¥10,440 円

エンジン状態	A B C		エアコン	良 不良 無	ブレーキ	AO VC	馬力 150 PS	シフト	M/T		速	AT 2ペダル 3ペダル							
トランスミッション	A B C	異音	有 無	油漏れ、にじみ 無	デフキャリア(油漏れ、にじみ 有 無			キャブ廻り			内装廻り汚れ	少 中 多							
シャーシフレーム廻り	A B C	錆	多 中 少 無		車体番号	確認可 不鮮明 職権打刻		ベット	有 無		ヘッドランプ	HID ハロゲン							
【上物・メーカー・仕様等】								シート破	有 無		鍵本数	4 本	スペア 有 無						
ボデー:トプレック製 H203583 左スライド扉 床ステンフラット スノコ(プラスチック製)								ETC	付 無		特記、重点確認、他								
断熱:ALL50mm								1.0	2.0		ナビ付								
冷凍機:トプレック製 XV32LOC-P 低温-30度設定								ラジオ CD	有 無		両側電格ミラー(熱線入)								
								バックアイカメラ	有 無		90度ストッパー								
									カラー 白黒										
								電格ミラー	有 無										

Fガラス		
要交換	良好	飛石有
小傷多		
記録簿	有	無

取説	有	無
メンテノート	有	無
PMマフラ	有	無
証明書	有	無

燃料タンク

100L

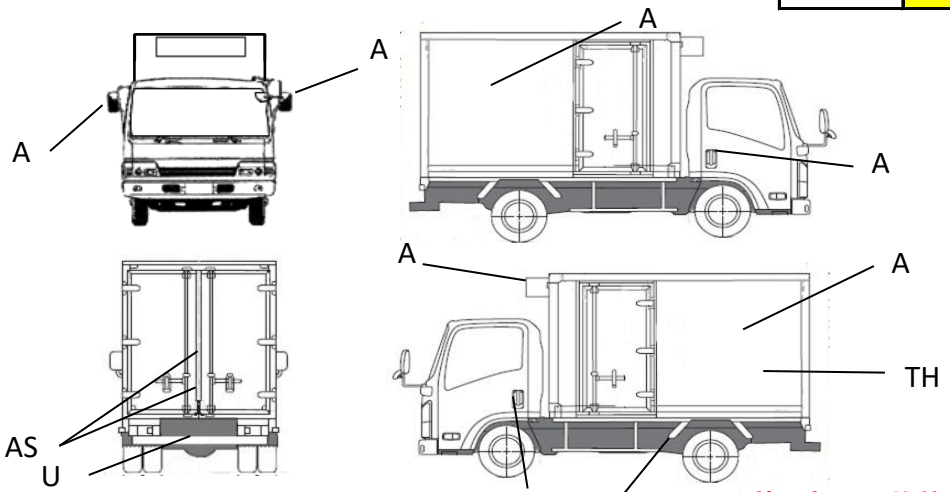

記号	A	B	C	S	U	W	H	M	T	X	P	L
意味	傷	曲	腐	錆	凹	波	穴	跡	割	換	塗	文

※外装、庫内の状態に関して、写真参照願います。

タイヤ0～10、欠、で記

	7	7	
7	7	7	7

フロントサイズ	205/70R16 111/109L
リヤサイズ	205/70R16 111/109L

スタッドレス	ミックス	縦溝
スペアタイヤ	付	無し

通称車名	エルフ	積載クラス	(2-3t) 4t 増トン 10t 10t超	駆動方式	4×2	ターボ有無	(有) ・ 無
キャブ幅	(標準) ・ ワイド	キャブ形状	・フル ・ ショート ・(ハイルーフ)	サスペンション	・(リーフ) ・エアサス(リヤ 総輪)	車両クラス	(小型) 中型・増トン・大型
エアサスシート	有 ・(無)	エアコン	(有) ・ 無	パワステ	(有) ・ 無	PW	(有) ・ 無