出品番号	車名	初度登録	型式・車体番号	架装形状	オークション価格
H7994	日野	R 7.10	2PG - FD2ABG-	アルミ平	

前登録ナンバ	車検有効期限		走行距離			積載量	荷台寸法(mm)			出品会社(宮城 県)
	R9.10.29	切れ	10,690 km			3,400 kg	内長(L) 6,200	内幅(W) 2,360	内高(H) リヤ590 サイド690	㈱太陽自動車工業所
		抹消	タコグラフ	有	一体 別体					リサイクル料 ¥10,900 円

エンジン状態	A	B	C		エアコン	良	不良	無	ブレーキ	AO	VC	馬力 240 PS	シフト	M/T	6	速	AT	2ペダル	3ペダル	
トランスミッション	A	B	C	異音	有	無	油漏れ、にじみ	無	デフキャリア(油漏れ、にじみ 有	無		キャブ廻り			内装廻り汚れ		少	中	多	
シャーシフレーム廻り	A	B	C	錆	多	中	少	無	車体番号	確認可	不鮮明 職権打刻	ベット	有	無	ヘッドランプ	HID	ハロゲン			

【上物・メーカー・仕様等】

ボデー:トランテックス製 A007M6301 床アピトン 床フック6対

シート破	有	無	鍵本数	3	本
ETC	付	無	特記、重点確認、他		
1.0	2.0				
ラジオ CD	有	無			
バックアイカメラ	有	無			
	カラー	白黒			
電格ミラー	有	無			

Fガラス		
要交換	良好	飛石有
記録簿	有	無
取説	有	無
メンテノート	有	無
PMマフラ	有	無
証明書	有	無
燃料タンク		
200L		

サイドバンパー 段( ) マーカー 対( )

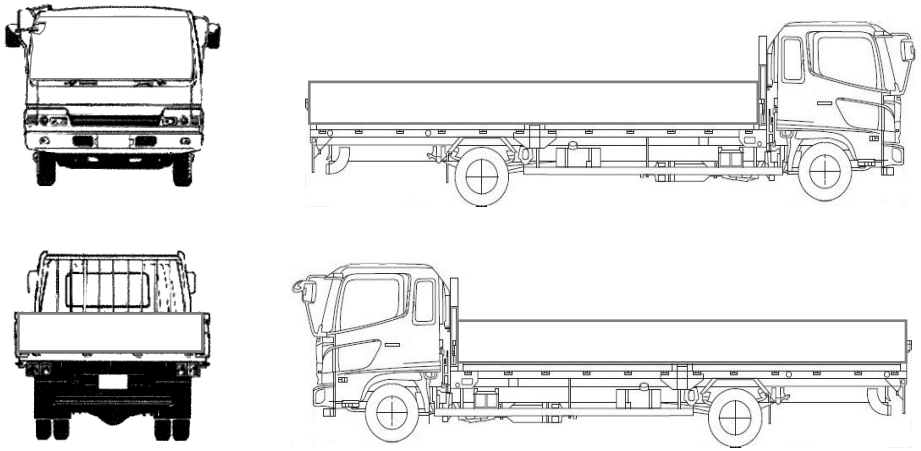

※外装、庫内の状態に関して、写真参照願います。

タイヤ0～10、欠、で記

	5	5	
5	5	5	5

フロントサイズ	225/90R17.5
リヤサイズ	225/90R17.5
スタッドレス	ノーマル
スペアタイヤ	付 無し

通称車名	レンジャー	積載クラス	2-3t 4t 増トン 10t 10t超	駆動方式	4×2	ターボ有無	有 ・ 無
キャブ幅	標準 ・ ワイド	キャブ形状	・フル ・ ショート ・ハイルーフ	サスペンション	・リーフ ・エアサス (リヤ 総輪)	車両クラス	小型 中型 増トン・大型
エアサスシート	有 ・ 無	エアコン	有 ・ 無	パワステ	有 ・ 無	PW	有 ・ 無