出品番号	車名	初度登録	型式・車体番号	架装形状	オークション価格
28141	日野	R 1.07	TPG － XZU710M-0028141	アルミバンP/G	

前登録ナンバ	車検有効期限		走行距離		積載量	荷台寸法(mm) 内長(L)	内幅(W)	内高(H)	出品会社(宮城 県)
		切れ	115,851 km		2,000 kg	4,490	2,070	2,340	(株)太陽自動車工業所
		抹消	タコグラフ 無	一体 / 別体					リサイクル料 ¥8,820 円

エンジン状態	A B C		エアコン	良 不良 無	ブレーキ	AO VC	馬力 136 PS	シフト	M/T		速 AT 2ペダル 3ペダル
トランスミッション	A B C	異音	有 無	油漏れ、にじみ 有 無	デフキャリア(油漏れ、にじみ) 有 無		キャブ廻り				内装廻り汚れ 少 中 多
シャーシフレーム廻り	A B C	錆	多 中 少 無	車体番号	確認可 不鮮明 職権打刻		ベット	有	無		ヘッドランプ HID ハロゲン
【上物・メーカー・仕様等】							シート破	有	無		鍵本数 3 本 スペア 有 無
ボデー:パブコ製 956G3377 床アピトン 左片扉 ラッシング2段 庫内灯2ヶ							ETC	付	無		特記、重点確認、他
ゲート;パブコ製 PRAK10-6484N 格納式							1.0	2.0			ナビ付
							ラジオ CD	有	無		90° ストッパー付
							バックアイカメラ	有	無		
※外装、庫内の状態に関して、写真参照願います。								カラー	白黒		
							電格ミラー	有	無		

Fガラス		
要交換	良好	飛石有

記録簿	有	無

取説	有	無
メンテノート	有	無
PMマフラ	有	無
証明書	有	無

燃料タンク

100L

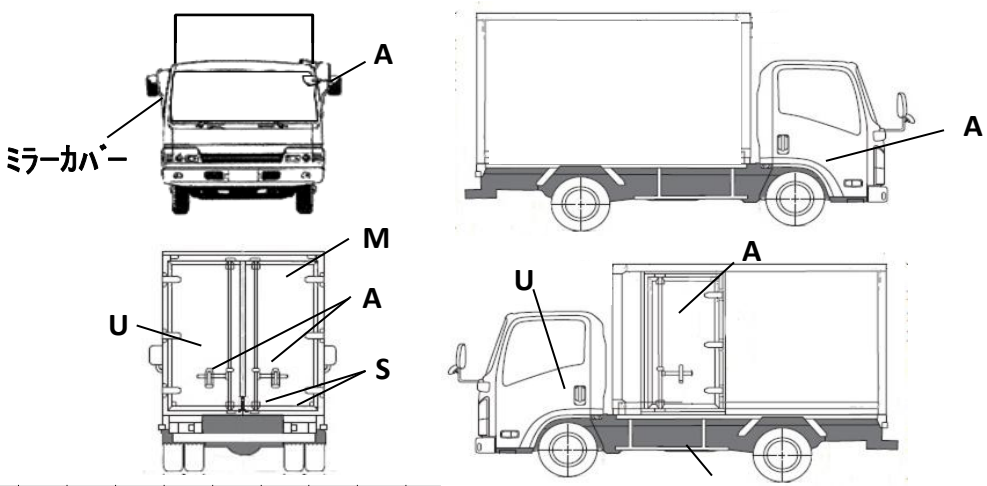

記号	A	B	C	S	U	W	H	M	T	X	P	L
意味	傷	曲	腐	錆	凹	波	穴	跡	割	換	塗	文

タイヤ0～10、欠、で記

	4	4	
3	3	3	3

フロントサイズ	205/70R17.5 115/113N LT
リヤサイズ	205/70R17.5 115/113N LT

スタッドレス	ミックス	縦溝
スペアタイヤ	付	無し

通称車名	デュトロ	積載クラス	2-3t 4t 増ﾄﾝ / 10t 10t超	駆動方式	4×2	ターボ有無	有	無
キャブ幅	標準 ワイド	キャブ形状	フル ショート / ハイルーフ	サスペンション	リーフ / リヤエアサス 総輪エアサス	車両クラス	小型 中型 / 増ﾄﾝ 大型	
エアサスシート	有 無	エアコン	有 無	パワステ	有 無	PW	有 無	